FÜR FACHBETRIEBE/FACHLEUTE
AUSGABE 11/2024

Conlit® Penetration Board

Montageanleitung

gemäß aBG Z-19.53-2628 und aBG Z-19.53-2671

Systemkomponenten

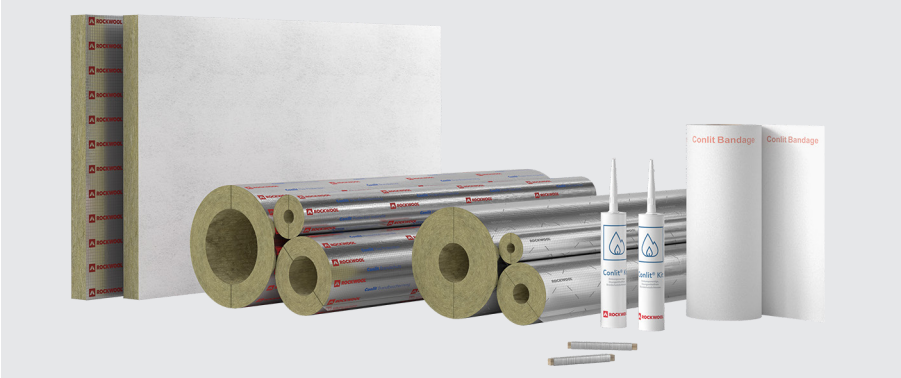

Montageabfolge

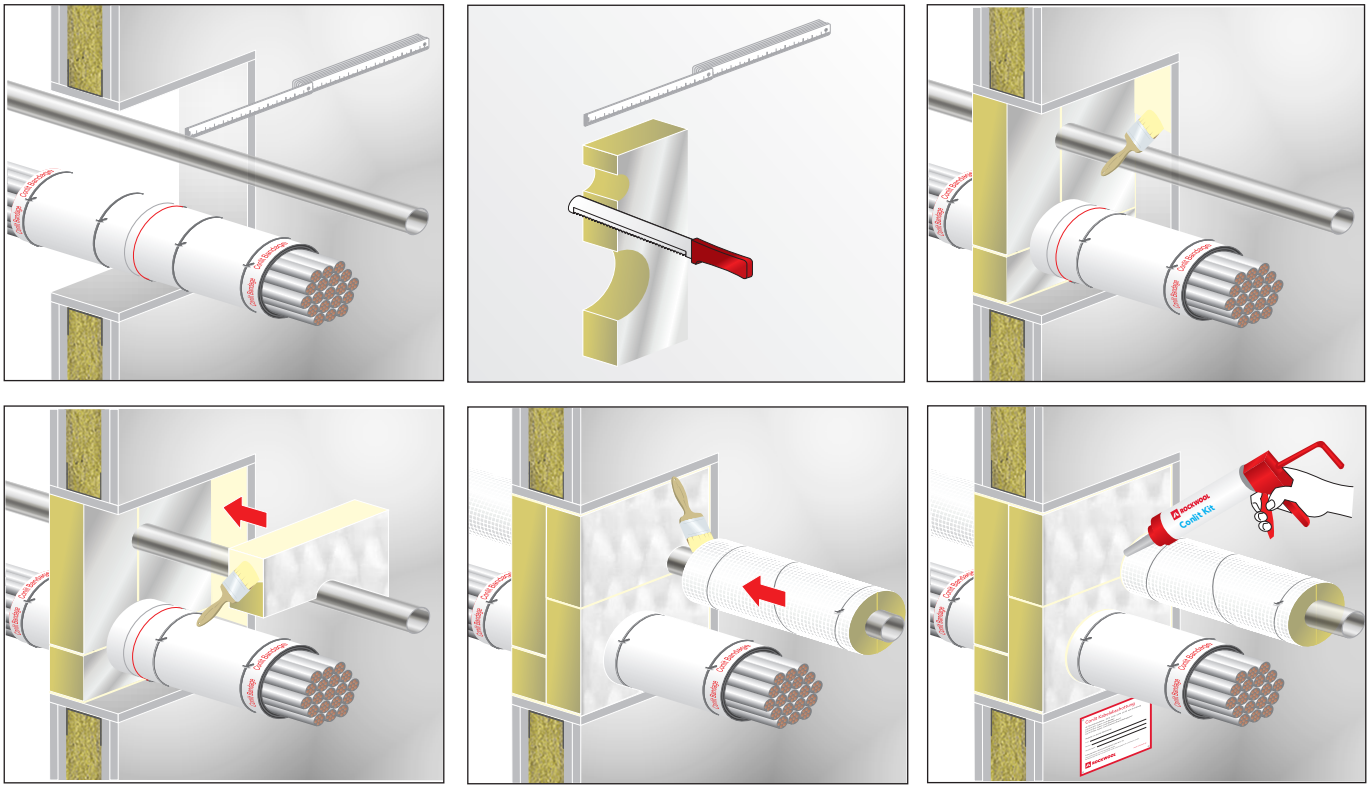

- Elektroleitungen und -leitungsbündel entsprechend der Montageanleitung Conlit Bandage ertüchtigen
- Conlit Penetration Board passgenau zuschneiden und segmentweise in die Öffnung einbringen
- Verklebung sämtlicher Fugen und Restspalte mit Conlit Kit/Conlit Fix
- ROCKWOOL 800 bzw. Teclit PS Cold je 1 m zu beiden Seiten des Bauteils an nichtbrennbaren Rohrleitungen montieren
- Conlit 150 U je 0,5 m zu beiden Seiten des Bauteils an brennbaren Rohrleitungen montieren
- Längsfuge der Rohrschalen mit der selbstklebenden Überlappung schließen
- Rohrschalen mit verzinktem Wickeldraht d ≥ 0,6 mm, mindestens 6 Wicklungen/Meter sichern
- Kennzeichnungsschild anbringen

ROCKWOOL®

Herstellung einer Bauteilöffnung in leichter Trennwand

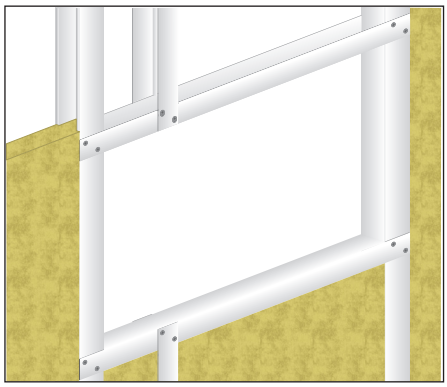

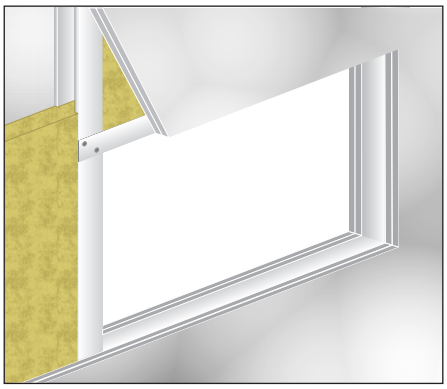

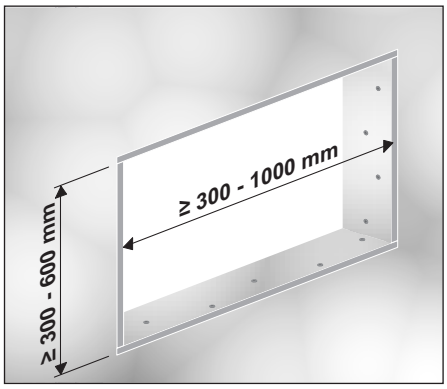

- Herstellung der Bauteilöffnung durch Anordnung von Stielen und Querriegeln
- entsprechend der Öffnungsgröße zusätzliche Stiele oder Auswechselungen anordnen
- max. Öffnungsgröße 600 mm x 1000 mm
- Anwendbarkeitsnachweis des Wandsystems beachten
- Bekleidung der Öffnungslaibung entsprechend der Wandbeplankung

Ausführungsvariante Kabelverlegung auf Kabeltragsystemen

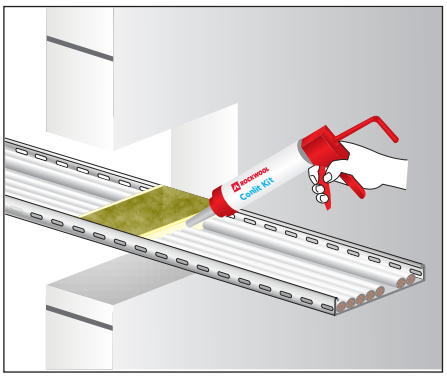

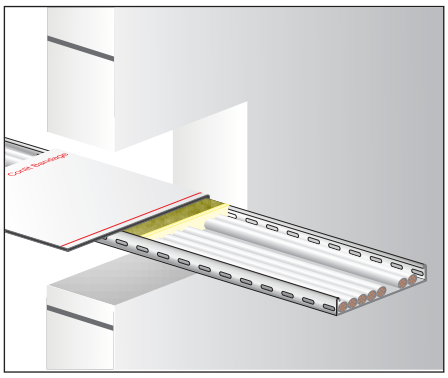

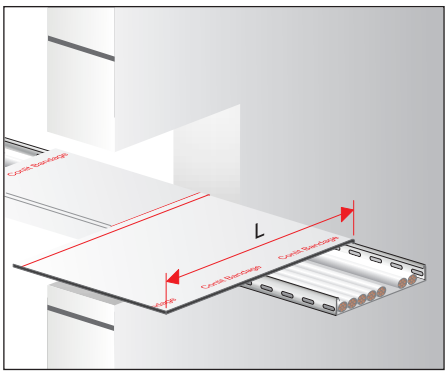

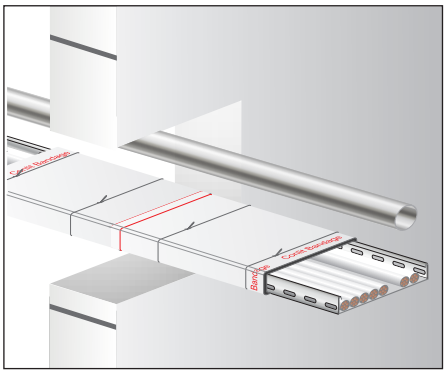

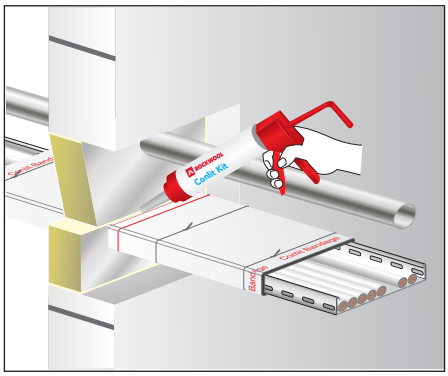

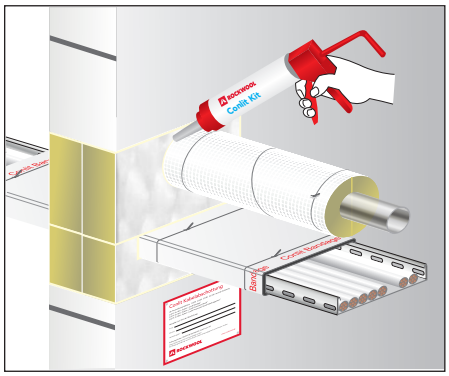

- Kabeltragsystem mit Loser Steinwolle auffüllen und mit Conlit Kit abdichten
- Conlit Bandage ablängen und auf das Kabeltragsystem wickeln
- Conlit Bandage mit verzinktem Bindedraht d ≥ 0,6 mm fixieren
- Conlit Penetration Board passgenau zuschneiden und segmentweise in die Öffnung einbringen
- Verklebung sämtlicher Fugen und Restspalte mit Conlit Kit/Conlit Fix
- ROCKWOOL 800 bzw. Teclit PS Cold je 1 m zu beiden Seiten des Bauteils an nichtbrennbaren Rohrleitungen montieren
- Conlit 150 U je 0,5 m zu beiden Seiten des Bauteils an brennbaren Rohrleitungen montieren
- Längsfuge der Rohrschalen mit der selbstklebenden Überlappung schließen
- Rohrschalen mit verzinktem Bindedraht d ≥ 0,6 mm, mindestens 6 Wicklungen/Meter sichern
- Kennzeichnungsschild anbringen

Leitungsanlagen

Leitungsanlagen/-dimensionen				Notwendige weiterführende Dämmung		
Typ	Werkstoff	Außen-Ø d_a [mm]	Wandstärke s [mm]	Dämmdicke d [mm]	Bekleidungs-länge[1] L [mm]	Produkt-bezeichnung
Rohre	Kupfer, COPATIN, WICU	≤ 42	≥ 1,0 – ≤ 2,5	≥ 20	≥ 1000	ROCKWOOL 800
		> 42 – ≤ 76,1	≥ 1,2 – ≤ 2,5	≥ 30		
		> 76,1 – ≤ 108	≥ 2,0 – ≤ 3,0	≥ 30		
	Stahl, Edelstahl	≤ 48,3	≥ 1,2 – ≤ 14,2	≥ 20		
		> 48,3 – ≤ 76,1	≥ 1,2 – ≤ 14,2	≥ 30		
		> 76,1 – ≤ 114,3	≥ 2,0 – ≤ 14,2	≥ 30		
		> 114,3 – ≤ 160	≥ 3,0 – ≤ 14,2	≥ 30		
		> 160 – ≤ 273	≥ 4,0 – ≤ 14,2	≥ 40		
		> 273 – ≤ 326	≥ 5,6 – ≤ 14,2	≥ 40		
	Guss, SML	≤ 48	≥ 3,0 – ≤ 14,2	≥ 30		ROCKWOOL 800, ROCKWOOL Klimarock
		> 48 – ≤ 110	≥ 3,5 – ≤ 14,2	≥ 30		
		> 110 – ≤ 160	≥ 4,0 – ≤ 14,2	≥ 30		
		> 160 – ≤ 273	≥ 4,0 – ≤ 14,2	≥ 40		ROCKWOOL 800
		> 273 – ≤ 326	≥ 5,6 – ≤ 14,2	≥ 40		
	PE, PE-HD, PE-X, PP, PP-R 80, ABS, ASA, Mehrschichtverbundrohre aBG Z-19.53-2628 bzw. aBG Z-19.53-2671	≤ 27	gemäß Anlage 3 bis 4, aBG Z-19.53-2628 bzw. Anlage 3 bis 5, aBG Z-19.53-2671	≥ 15	≥ 500	Conlit 150 U
		> 27 – ≤ 42		≥ 19		
		> 42 – ≤ 52		≥ 24		
		> 52 – ≤ 63		≥ 30		
		> 63 – ≤ 110		≥ 50		

[1]Rohrschalen jeweils zu beiden Seiten der Bauteildurchführung, gemessen von der Schottoberfläche.

Leitungsanlagen/-dimensionen					Bekleidung	
Typ	Werkstoff	Außen-Ø d_a [mm]	Wandstärke s [mm]	Anzahl pro Bündel[2]	Bekleidungslänge[1] L über den Umfang (U)	Produkt-bezeichnung
starre Elektro-installations-rohre	PVC B1/B2	≤ 16	≥ 1,0 – ≤ 1,6	≤ 3	L ≥ 2 x U	Conlit Bandage
		> 16 – ≤ 20	≥ 1,2 – ≤ 1,6	≤ 3		
		> 20 – ≤ 25	≥ 1,3 – ≤ 1,7	≤ 3		
		> 25 – ≤ 32	≥ 1,5 – ≤ 1,8	≤ 3		
		> 32 – ≤ 40	≥ 1,6	≤ 3		
	Stahl	≤ 20	≥ 1,35	≤ 3		
		> 20 – ≤ 50	≥ 1,4	≤ 3		
flexible Elektro-installations-rohre	PVC Polyolefin	20	PVC 0,6 Polyolefin 0,2	≤ 8		
		≤ 25		≤ 6		
		32		≤ 5		
		40		≤ 3		
Elektrokabel und -leitungen	B1/B2	≤ 80	-	-	Einzelleitungen L ≥ U + 60 mm Kabelbündel L ≥ U + 130 mm	
Leitungen für Steuerungs-zwecke	Stahl/Kunststoff	≤ 15	-	≤ 2	L ≥ 2 x U	

[1]Bandage in Kabelachsrichtung jeweils zu beiden Seiten der Bauteildurchführung je 380 mm, gemessen von der Schottmitte; Überlappung ca. 15 mm.
[2]Außendurchmesser eines Elektroleitungs- und Elektroinstallationsrohrbündels max. 100 mm.

Leitungsanlagen/-dimensionen bei Verlegung auf Kabeltragsystemen				Bekleidung	
Typ	Werkstoff	Außen-Ø d_a [mm]	Anordnung der Leitungen	Bekleidungslänge[1] L über den Umfang (U)	Produkt-bezeichnung
Elektrokabel und -leitungen	B1/B2	≤ 80	einzelne Leitungen	L ≥ U + 100 mm	Conlit Bandage
		≤ 22	übereinander in Lagen		

[1]Bandage in Kabelachsrichtung jeweils zu beiden Seiten der Bauteildurchführung je 380 mm, gemessen von der Schottmitte; Überlappung ca. 15 mm.

Bauteile

Decken aus Beton bzw. Stahlbeton oder Porenbeton	feuerhemmend (F 30) feuerbeständig (F 90)	mindestens 150 mm dick
Wände aus Beton bzw. Stahlbeton oder Porenbeton Mauerwerkswände aus nichtbrennbaren Baustoffen ohne Hohlräume im Bereich der Durchführung	feuerhemmend (F 30) feuerbeständig (F 90)	mindestens 100 mm dick
Nichttragende Trennwände in Ständerbauart mit Stahlunterkonstruktion und beidseitiger Beplankung aus nichtbrennbaren zement- bzw. gipsgebundenen Bauplatten (GKF, Gipsfaserplatte) oder Kalzium-Silikat-Platten	feuerhemmend (F 30) feuerbeständig (F 90)	mindestens 100 mm dick

Abstände zu anderen Durchführungen und Bauteilöffnungen

Abstand der Rohr-/Kabelabschottungen mit dem Conlit Penetration Board zu ...	Größe der nebeneinanderliegenden Öffnungen	Abstand zwischen den Öffnungen
anderen Rohr- oder Kabelabschottungen	eine/beide Öffnung(en) > 400 x 400 mm	≥ 200 mm
	beide Öffnungen ≤ 400 x 400 mm	≥ 100 mm
anderen Öffnungen oder Einbauten	eine/beide Öffnung(en) > 200 x 200 mm	≥ 200 mm
	beide Öffnungen ≤ 200 x 200 mm	≥ 100 mm

Abstände der Leitungsdurchführungen im Penetration Board

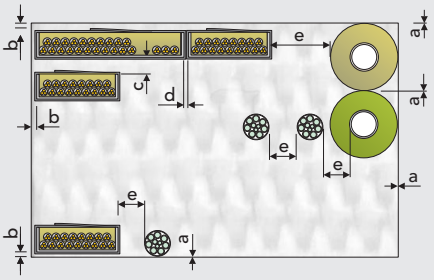

Bauteilöffnung:
– Wand ≤ 1000 x 625 mm
– Decke ≤ 625 mm x ∞

a ≥ 0 mm
b ≥ 25 mm
c ≥ 50 mm
d ≥ 10 mm
e ≥ 100 mm

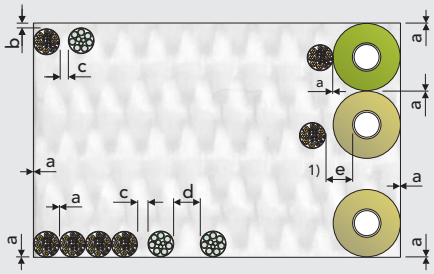

Bauteilöffnung:
– Wand ≤ 1000 x 625 mm
– Decke ≤ 625 mm x ∞

a ≥ 0 mm
b ≥ 25 mm
c ≥ 50 mm
d ≥ 100 mm
e siehe abZ

Weitere wichtige Informationen:

DEUTSCHE ROCKWOOL GmbH & Co. KG
Postfach 0749 · 45957 Gladbeck
T +49 (0) 2043 4080 · **F** +49 (0) 2043 408 444
E info@rockwool.com · www.rockwool.de

Unsere Ausführungen geben den Stand unseres Wissens und unserer Erfahrung zum Zeitpunkt der Drucklegung wieder, verwenden Sie bitte deshalb die jeweils neueste Auflage, da sich Erfahrungs- und Wissensstand stets weiterentwickeln. In Zweifelsfällen setzen Sie sich bitte mit uns in Verbindung. Beschriebene Anwendungsbeispiele können besondere Verhältnisse des Einzelfalles nicht berücksichtigen und erfolgen daher ohne Haftung.
Unseren Geschäftsbeziehungen mit Ihnen liegen stets unsere Allgemeinen Verkaufs-, Lieferungs- und Zahlungsbedingungen in der jeweils neuesten Fassung zugrunde, die Sie unter www.rockwool.de finden. Auf Anfrage senden wir Ihnen die AGBs auch gerne zu.

PM/11/24